EMPIRE®
BATTLE TESTED

OMEGA™

MANUAL DE PROPIETARIO

EMPIREPAINTBALL.COM

ÍNDICE

1. Normas para el manejo seguro del marcador 1
2. Introducción y especificaciones 1
3. Primeros pasos 2
4. Disparo del marcador 4
5. Ajuste de velocidad 4
6. Descarga del marcador 4
7. Eliminación del suministro de aire 5
8. Mantenimiento y lubricación 5
9. Almacenamiento y transporte 5
10. Desmontaje/Reensamblado 6
11. Lista de piezas y diagrama 8
12. Resolución de problemas 10
13. Información sobre la garantía 11

Para obtener más información sobre los manuales y la garantía, visite: paintballsolutions.com

Para obtener manuales en otros idiomas (según corresponda), visite: paintballsolutions.com

©2010 Empire Paintball. El logotipo de Empire y Battle Tested son marcas registradas de Empire Paintball. Todos los derechos reservados. Patentes en trámite.

EMPIRE®
BATTLE TESTED

OMEGA™

1. Normas para el manejo seguro del marcador

IMPORTANTE: Nunca transporte el marcador fuera del estuche o caja cuando no esté en un campo de juego. El público ajeno al paintball y la policía podrían confundir un marcador de paintball con un arma de fuego. Por su propia seguridad y para proteger la imagen del deporte, transporte siempre el marcador en un estuche adecuado para marcadores o en la caja de envío.

- Trate el marcador como si estuviese cargado.
- Nunca mire por el cañón de un marcador de paintball.
- Mantenga el marcador en "Modo seguro" hasta que esté listo para disparar.
- Mantenga el dedo ALEJADO del gatillo hasta que esté listo para disparar.
- Nunca apunte el marcador a un objetivo al que no quiera disparar.
- Mantenga el dispositivo de bloqueo del cañón dentro del cañón del marcador o sobre este si no va a disparar.
- Siempre extraiga las bolas de pintura y la fuente neumática antes de desmontar el marcador.
- Antes de extraer la fuente neumática, apunte el marcador hacia una dirección segura y descárguelo hasta desgasificarlo.
- Guarde el marcador descargado y desgasificado en un lugar seguro.
- Respete las advertencias que se detallan en la fuente neumática con respecto al manejo y el almacenamiento del marcador.
- No dispare a objetos frágiles como, por ejemplo, las ventanas.
- Todas las personas que se encuentren dentro del radio deben usar equipos de protección para los ojos, el rostro y las orejas especialmente diseñados para protegerlos de las bolas de pintura. Además, los equipos de protección deben cumplir con la norma ASTM F1776.
- Siempre mida la velocidad del marcador antes de iniciar el juego de paintball y nunca dispare a velocidades superiores a 91,44 metros (300 pies por segundo).

Lea todo este manual antes de cargar o colocar una fuente propelente, o antes de intentar accionar el marcador Omega.

NOTA: El usuario y las personas que se encuentren dentro del radio deben usar equipos de protección para los ojos diseñados específicamente para paintball.

©Empire Paintball, Inc. Ninguna parte de este documento se puede copiar ni reproducir sin el previo consentimiento por escrito de Empire Paintball, Inc.

2. Introducción y especificaciones

Lo felicitamos por elegir el marcador de paintball Omega. Los marcadores Empire están fabricados para que pueda disfrutar de un rendimiento confiable durante muchos años. Es un honor para Empire Paintball, Inc. que usted haya elegido un marcador Empire como su marcador de preferencia y esperamos que pueda disfrutar de este producto de alta calidad.

Los marcadores Empire cuentan con un sistema de cañón que se puede desmontar. Mediante esta característica, el usuario puede seleccionar el cañón más adecuado en función de las condiciones de juego. Los cañones estándar están rectificados mediante bruñido espejo con calibre progresivo y orificios de traslado, y una longitud estándar de 13 3/4 pulgadas.

Elementos que se incluyen:

- Marcador
- Dispositivo de bloqueo del cañón
- Llaves Allen (1/8 in, 5/32 in y 3/16 in)
- Manual

Especificaciones

Calibre ..... .68
Acción mecánica ..... Semiautomática
Propulsión ..... CO_2 o aire comprimido (potencia HP)
Material principal del cuerpo ..... Aluminio

3. Primeros pasos

La seguridad y el manejo seguro del marcador son los aspectos más importantes del deporte de paintball. Siga todos los pasos que se detallan a continuación con un marcador descargado antes de intentar cargarlo con una fuente neumática y bolas de pintura.

- No coloque un cilindro de aire ni cargue bolas de pintura en el marcador hasta que se sienta totalmente seguro de saber manejar el marcador correctamente.
- Mantenga el dedo alejado del guardamonte y del gatillo, y siempre apunte la boca del marcador hacia una dirección segura. Mantenga

el marcador en “Modo seguro” (con el seguro activado) hasta que esté listo para accionar el marcador. Para obtener más información, consulte la sección Modo seguro que se detalla a continuación.

- Siempre apunte el marcador hacia una dirección segura. Siempre utilice un tapón de cañón o un dispositivo de bloqueo del cañón. Siempre utilice equipos de protección para los ojos especialmente diseñados para paintball y aprobados por ASTM en todas las áreas donde se descarguen los marcadores de paintball.

Recuerde que, en última instancia, el mejor dispositivo de seguridad es usted, el operador.

Modo seguro

En este manual, observará que se utiliza el término “Modo seguro”. El seguro se debe establecer en “Seguro” (no se podrá visualizar la marca en color rojo en el seguro). Asegúrese de que el marcador esté establecido en modo Seguro cuando se le indique realizar esta acción. (Fig. 1.1). En la fotografía superior de la figura 1.1, se indica el Modo seguro.

Instalación del cañón

- Asegúrese de que el marcador esté desgasificado, que se haya retirado la tolva, que no haya bolas de pintura en el puerto de alimentación ni en la recámara y que el marcador esté en Modo seguro.
- Mientras apunta el marcador hacia una dirección segura, coloque el extremo roscado del cañón dentro de la abertura frontal del cuerpo del marcador.
- Gire el cañón hacia la derecha hasta que se detenga (no ajuste demasiado).
- Coloque un dispositivo de bloqueo del cañón. Este dispositivo puede ser un tapón u otro dispositivo similar que evite la descarga accidental de una bola de pintura (Fig. 1.2).

Fig. 1.1

Instalación del cargador y del codo deslizante de alimentación Slide-Away™

Codo de alimentación

- Presione el botón de retención que se encuentra en el costado del codo deslizante Slide-Away™ y manténgalo presionado.
- Deslice el codo hacia la parte delantera del riel Picatinny.
- Alinee el codo con el orificio de alimentación que se encuentra del receptor del lado derecho.
- Verifique que el codo esté trabado y alineado correctamente (Fig. 1.3).

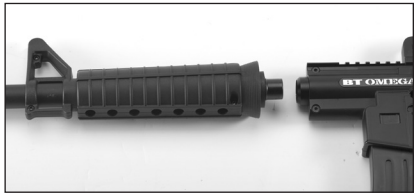
Fig. 1.2

Nota: El botón de retención accionado por resorte debe estar alineado con una hendidura en el riel Picatinny.

Cargador

- Para instalar un cargador, verifique el codo deslizante Slide-Away™ y el cargador para asegurarse de que no haya residuos ni obstrucciones.
- Coloque el codo deslizante Slide-Away™ en el receptor del marcador.
- Use una llave Allen de 3/16 in y afloje el tornillo de sujeción en el codo deslizante Slide Away™ para que el cargador

Fig. 1.3

se deslice sobre la parte superior del codo.
• Presione el cargador dentro de la abertura del codo hasta que se detenga.
• Alinee el cargador de manera que la cubierta apunte hacia la parte trasera y que el cargador esté paralelo al marcador.
• Con una llave Allen de 3/16 in, ajuste el cargador. Ajuste el tornillo de sujeción en el codo hasta lograr la tensión adecuada o cierre el brazo de sujeción. No ajuste el cargador demasiado.

Instalación del cilindro de aire

Consulte en el lugar donde adquirió el marcador Empire o bien a un especialista en aire competente y reconocido para obtener instrucciones sobre el manejo seguro de los cilindros de aire comprimido antes de comprarlos o conectarlos al marcador Empire.

Antes de presurizar el marcador

• Verifique que usted y todas las personas que se encuentren dentro del radio usen protección para los ojos diseñada especialmente para paintball.
• Vuelva a controlar que todos los tornillos estén ajustados y que no haya piezas flojas antes de instalar el tanque.
• Asegúrese de contar con un tapón o un cierre para el cañón u otro dispositivo de bloqueo diseñado especialmente para ello.
• Asegúrese de que no haya bolas de pintura en el marcador.
• Coloque el marcador en Modo seguro.

Presurización del marcador

• Mientras apunta el marcador hacia una dirección segura, amartille el marcador al tirar de la perilla de amartillado que se encuentra del lado izquierdo de la parte trasera del marcador hasta que haga clic y se detenga.
• Suelte la perilla de amartillado. Ahora, el marcador está amartillado.
• Ubique el adaptador del cilindro de aire. El adaptador del cilindro del marcador Empire se encuentra en la base del agarre de la pistola.
• Coloque el marcador Empire de manera que el adaptador del cilindro de aire apunte hacia arriba y, al mismo tiempo, asegúrese de que la boca del marcador apunte hacia una dirección segura.
• Coloque el extremo roscado de la válvula del cilindro en el adaptador. Sin empujar el cilindro, gire el cilindro hacia la derecha para que las roscas inserten el cilindro dentro del marcador hasta que se detenga. Ahora, el marcador está cargado (Fig. 1.4).

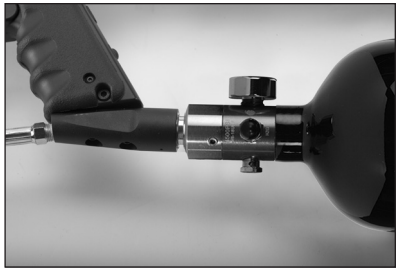
Fig. 1.4

Notas:
• Recuerde que los sistemas de aire comprimido o de nitrógeno y los cilindros de CO2 pueden ser extremadamente peligrosos si se utilizan incorrectamente o si se manejan de forma inadecuada. Utilice solo cilindros que cumplan las normas D.O.T. o las especificaciones definidas regionalmente.
Nunca desarme el tanque o el regulador del tanque. Solamente un técnico calificado y capacitado debe reparar el tanque o el regulador del tanque.
• Nunca agregue lubricantes ni grasas en el adaptador de llenado del regulador del tanque.

Carga de las bolas de pintura

Los marcadores Empire utilizan bolas de pintura solubles en agua de calibre .68, que se pueden adquirir en tiendas profesionales de paintball, campos de juego comerciales y muchas tiendas de artículos deportivos. Las bolas de pintura se cargan desde el cargador a través del codo de alimentación hasta llegar a la recámara del marcador.

• Asegúrese de que el marcador esté establecido en Modo seguro.
• Colóquese un dispositivo de protección para los ojos diseñado específicamente para paintball y asegúrese de que todas las personas que se encuentren dentro del radio hagan lo mismo.
• Cargue bolas de pintura de calibre .68 que sean de calidad (deje espacio para que las bolas de pintura se puedan mover dentro del cargador).

Ajuste de la culata

Empuje la palanca que ajusta la culata hacia arriba y ajuste la longitud de la culata tirando o empujando la parte trasera de la culata (Fig. 1.5).

Fig. 1.5

4. Disparo del marcador

Advertencia: Siempre apunte el marcador hacia una dirección segura. Todas las personas que se encuentren dentro del radio de disparo siempre deben usar protección para ojos y rostro aprobados para paintball en caso de haber marcadores activos. Asegúrese de que el marcador esté establecido en Modo seguro antes de seguir los pasos que se detallan a continuación.

- Coloque el cargador vacío en el marcador.
- Asegúrese de que se haya montado correctamente.
- Amartille el marcador.
- Coloque el cilindro de aire para presurizar el marcador.
- Coloque las bolas de pintura en el cargador.
- Retire el tapón, el cierre o el dispositivo de bloqueo del cañón.
- Apunte el marcador Empire hacia una dirección segura.
- Establezca el seguro a la posición de Disparo.
- Apunte el marcador al objetivo.
- Coloque el dedo en el gatillo.
- Jale del gatillo con un movimiento suave.

5. Ajuste de velocidad

Siempre verifique la velocidad del marcador antes de iniciar el juego de paintball. Los campos de juego tienen diferentes niveles máximos de velocidad. En ningún momento se debe disparar a velocidades superiores a 300 pies por segundo (fps).

- Colóquese un dispositivo de protección para los ojos diseñado específicamente para paintball y asegúrese de que todas las personas que se encuentren dentro del radio del marcador Empire hagan lo mismo.
- Mientras apunta el marcador hacia una dirección segura, retire el dispositivo de bloqueo del cañón.
- Apunte el marcador Empire hacia un cronógrafo que medirá la velocidad de las bolas de pintura que descarga el marcador.

Fig. 1.6

- Establezca el marcador en Modo de disparo (quite el seguro).
- Jale del gatillo y verifique lo que indica el cronógrafo.
- Encuentre el tornillo de ajuste de velocidad que se encuentra del lado izquierdo del marcador.
- Mediante una llave Allen de 5/32 in, gire el tornillo hacia adentro o hacia la derecha para reducir la velocidad de las bolas de pintura que descarga el marcador. Para aumentar la velocidad, gire el tronillo hacia afuera o hacia la izquierda (fig. 1.6.).

NO EXTRAIGA EL TORNILLO DE AJUSTE DE VELOCIDAD.

6. Descarga del marcador

- Colóquese un dispositivo de protección para los ojos diseñado específicamente para paintball y asegúrese de que todas las personas que se encuentren dentro del radio del marcador Empire hagan lo mismo.
- Asegúrese de que el dispositivo de bloqueo del cañón esté instalado correctamente y que el marcador esté establecido en Modo seguro.

• Afloje el tornillo de sujeción del cargador con una llave Allen de 3/16 in.
• Mientras mantiene la tolva de bolas de pintura en su lugar, invierta la dirección del marcador de manera que la tolva quede debajo del marcador Empire.
• Retire el cargador y todas las bolas de pintura.
• Mientras apunta el marcador Empire hacia una dirección segura, retire el dispositivo de bloqueo del cañón.
• Verifique que el marcador Empire apunte hacia una dirección segura y jale del gatillo varias veces para asegurarse de que no queden bolas de pintura en la cámara o en el cañón.
• Vuelva a colocar el dispositivo de bloqueo del cañón correctamente y establezca el marcador en Modo seguro.

7. Extracción del cilindro de aire

• Asegúrese de que el dispositivo de bloqueo del cañón esté instalado correctamente y que el marcador Empire esté establecido en Modo seguro.
• Apunte el marcador Empire hacia una dirección segura y gire el cilindro hacia la izquierda, aproximadamente ¾ de vuelta. Esto permite que se cierre la válvula del cilindro sin dañar la junta tórica del cilindro.
• Mientras apunta el marcador Empire hacia una dirección segura, retire el seguro (establecido en Modo de disparo).
• Asegúrese de que el marcador Empire apunte hacia una dirección segura y, al mismo tiempo, jale del gatillo hasta que se extraigan el CO_2 o el aire remanentes y hasta que no se pueda volver a amartillar.
• Desenrosque el cilindro del marcador Empire.
• Ahora, es posible limpiar el marcador o guardarlo para usarlo más adelante.

8. Mantenimiento y lubricación

PRECAUCIÓN: Antes de intentar realizar operaciones de mantenimiento, asegúrese de que se hayan extraído las bolas de pintura y las fuentes neumáticas del marcador. Coloque un dispositivo de bloqueo del cañón. Se debe descargar, desgasificar y desamartillar el marcador antes de realizar tareas de desmontaje o de mantenimiento.

Una vez que el marcador Empire esté descargado y que se haya retirado el cilindro de aire, puede usar un paño húmedo para eliminar la pintura, la suciedad o los residuos de la parte exterior del marcador. Después de que el marcador esté limpio y seco, es posible volver a lubricarlo con un aceite liviano para marcadores de calidad. No utilice productos derivados del petróleo o aerosoles en el marcador. Los productos derivados del petróleo y los aerosoles pueden dañar las juntas tóricas de los marcadores.

Limpieza del cañón y de la recámara del marcador

Mantenga el cañón limpio para lograr el mejor rendimiento del marcador Empire Omega. Los cañones o los marcadores que estén sucios pueden tener poca precisión y bajo rendimiento.
• Utilice una baqueta en el cañón para limpiar su interior. Después de quitar el cañón del marcador, se puede utilizar también agua tibia para extraer la pintura o la suciedad antes de usar la baqueta.
• Amartille el marcador e inserte la baqueta en el adaptador del cañón para limpiar la recámara y asegurar el área del marcador. Si la recámara esta cubierta de pintura, es posible que se deba desmontar el marcador para limpiarlo correctamente.

Lubricación de las juntas tóricas de los bulones delanteros y traseros

Para acceder a los bulones delanteros y traseros, primero se debe retirar el receptor del lado izquierdo. (Consulte la sección Desmontaje).

• Una vez que se haya extraído el receptor del lado izquierdo, retire los bulones delanteros y traseros.
• Limpie suavemente las piezas y verifique que las juntas tóricas no estén dañadas ni gastadas. Si es necesario, reemplácelas.
• Aplique una gota de aceite para marcadores de calidad a todas las juntas tóricas de los bulones delanteros y traseros.
• Elimine la suciedad que se encuentra en el interior de las dos partes del receptor con un paño limpio o una toalla de papel y, a continuación, vuelva a armarlo.

9. Almacenamiento y transporte

Después de usar el marcador Empire, el almacenamiento adecuado es de suma importancia. Esto no solo servirá para aumentar la vida útil del marcador, sino que también le garantizará un desempeño óptimo en su próxima salida al campo de juego.

- El marcador debe estar libre de pintura y propelentes cuando no se use.
- Asegúrese de que el marcador esté establecido en modo Seguro cuando no se use.
- Asegúrese de que el dispositivo de bloqueo del cañón se encuentre en su lugar.
- Guarde el marcador y las fuentes propelentes en un lugar fresco y seco.
- Mantenga el marcador alejado de los niños si no se brinda la supervisión adecuada.
- El marcador no debe estar manchado de pintura ni adherido a una fuente propelente cuando se dirige al campo de juego o al regresar de ahí.
- Observe y cumpla todas las leyes locales, estatales y federales sobre el transporte de marcadores de paintball. Para obtener más información sobre las leyes aplicables a su zona, comuníquese con la policía local.
- Siempre guarde el marcador en un lugar seguro cuando no lo utilice para evitar que personas no autorizadas accedan al marcador.

IMPORTANTE: Nunca transporte el marcador fuera del estuche o caja cuando no esté en un campo de juego. El público ajeno al paintball y la policía podrían confundir un marcador de paintball con un arma de fuego. Por su propia seguridad y para proteger la imagen del deporte, transporte siempre el marcador en un estuche adecuado para marcadores o en la caja de envío.

10. Desmontaje/Reensamblado

PRECAUCIÓN: Antes de intentar realizar operaciones de mantenimiento, asegúrese de que se hayan extraído las bolas de pintura y las fuentes propelentes del marcador. Se debe colocar un dispositivo de bloqueo del cañón, y descargar, desgasificar y desamartillar el marcador antes de realizar tareas de desmontaje o de mantenimiento. Siga los pasos relacionados con la descarga y la extracción del suministro de aire.

Consejos para el desmontaje

- Asegúrese de trabajar con el marcador en un área limpia.
- Al retirar la carcasa por primera vez, hágalo con mucho cuidado para no perder ninguna pieza.
- Visite PaintballSolutions.com para obtener más información.

Extracción del cañón

Gire el cañón hacia la izquierda para sacarlo del marcador.

Extracción del codo deslizante Slide-Away™

- Se debe extraer el cañón para que el codo se pueda deslizar por el receptor.
- Presione el botón de retención que se encuentra en el costado de la placa de identificación del codo deslizante Slide-Away™ y manténgalo presionado.
- Deslice el codo hacia la parte delantera del marcador y retírelo.
- Realice el mismo proceso a la inversa para colocar el codo deslizante Slide-Away™.

Extracción del cargador

Presione las dos lengüetas de bloqueo de cada lado del cargador y tire hacia abajo y hacia fuera del cuerpo del marcador.

Separación del cuerpo del receptor

Para acceder completamente a los componentes internos del receptor, debe retirar las siguientes partes:

- Cañón
- Codo deslizante Slide-Away™
- Cargador

Fig. 1.7

Asegúrese de que

el marcador no esté en la posición amartillada (hacia delante) antes de desarmar el cuerpo.

- Extraiga la tapa de la manivela del bulón (casco de goma).
- Afloje los dos tornillos ASA.
- Coloque el marcador en una superficie plana con la placa de identificación izquierda mirando hacia arriba.
- .....

Extraiga los siete tornillos del receptor.

- .....

Levante la mitad del receptor que contiene la placa de identificación de la otra mitad del receptor (Fig. 1.7).

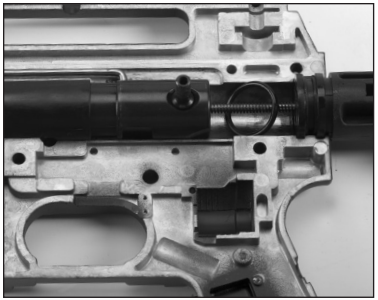

Fig. 1.8

Nota: La culata estará bajo cierta presión del resorte y puede saltar hacia afuera cuando levante el receptor superior que contiene la placa de identificación.

Ensamblaje del gatillo

El ensamblaje del gatillo se levanta como una sola unidad. Se recomienda no retirarlo. (Fig. 1.8).

Extracción de la culata, la guía del resorte, el tope y el resorte.

(Fig.1.8)

- Levante la culata y retírela del receptor de la parte derecha.
- Extraiga la junta tórica del tope.
- Retire el resorte y la guía del resorte.

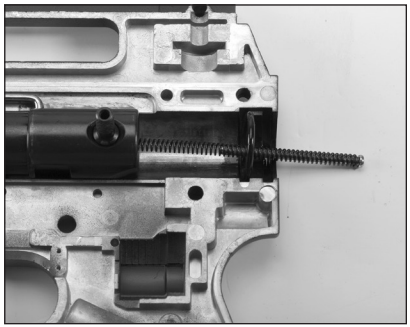

Fig. 1.9

Extracción del bulón trasero, la manivela de cierre y el brazo de conexión

(Fig. 1.9)

- Gire el bulón trasero hacia la izquierda.
- Extraiga el brazo de conexión.
- Extraiga la manivela del bulón.
- Deslice el bulón trasero hacia atrás y retírelo.

Extracción del adaptador del cañón, el seguro de las bolas y el bulón delantero.

(Fig. 1.10)

- Levante el adaptador del cañón y quítelo (si es que el cañón aún está colocado).
- Levante el seguro de las bolas y observe su posición antes de retirarlo.
- Deslice el bulón delantero hacia delante y retírelo del tubo de potencia.

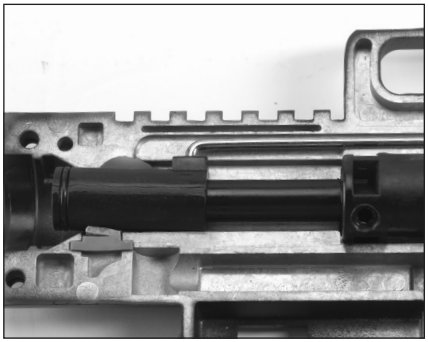

Fig. 1.10

Reensamblado

Para reensamblar el marcador, siga las instrucciones de desmontaje a la inversa. Comience con la extracción del adaptador del cañón, el seguro de las bolas y el bulón delantero. Al volver a armar el marcador, es necesario lubricar ligeramente todas las juntas tóricas y las piezas deslizantes. Todas las piezas y las juntas tóricas que se vuelven a colocar en el marcador no deben tener residuos, mellas ni raspones visibles que puedan alterar el rendimiento del adaptador. Se deben ajustar todos los tornillos que se vuelven a colocar en el marcador para que no exista la posibilidad de que se aflojen debido a las vibraciones.

11. LISTA DE PIEZAS Y DIAGRAMA

N.º de diagrama	Descripción	N.° de ref.
1	Adaptador del tanque	17044
2	Ensamblaje de la válvula completo	19382
3	Tubo de potencia	19384
4	Codo de alimentación (completo)	19385
5	Seguro de las bolas	19386
6	Tapón del bulón	19389
7	Adaptador del cañón	19391
8	Espaciador de la placa del gatillo	19404
9	Fiador	19405
10	Bulón delantero	19409
11	Brazo de conexión	19410
12	Tuercas del receptor	19415
13	Tornillo de la válvula	19416
14	Tornillo de ajuste de velocidad	19418
15	Perno de apriete del codo de alimentación	19420
16	Tuerca del codo de alimentación	19421
17	Arandela del codo de alimentación	19422
18	Tuercas del adaptador del tanque	19423
19	Junta tórica del bulón frontal	19424
20	Junta tórica del bulón trasero y de la válvula externa	19426
21	Junta tórica del amortiguador	19427
22	Tornillos del agarre	19430
23	Conducto de gas	19435
24	Bulón largo del adaptador del tanque	19439

Schematic #	Description	SKU#
25	Bulón corto del adaptador del tanque	19440
26	Tapa de goma de la manivela del bulón	19445
27	Resorte de retorno del gatillo	19446
28	Resorte impulsor	19447
29	Guía del resorte impulsor	19448
30	Resorte del fiador	19449
31	Junta tórica del adaptador del cañón	19452
32	Manivela del bulón	19454
33	Bulón trasero	19455
34	Culata (completa)	19280
35	Ensamblaje del cañón (completo)	19281
36	Receptor derecho	19282
37	Receptor izquierdo	19283
38	Cargador	19284
39	Placa de identificación Omega	19285
40	Agarres (lado derecho e izquierdo)	19287
41	Placa del gatillo	19288
42	Pasador de la placa del gatillo	19289
43	Ensamblaje del gatillo	19290
44	Seguro con juntas tóricas	19291
46	Tornillo corto del receptor	19294
47	Tornillo largo del receptor	19295
48	Tornillo del chasis inferior	19296

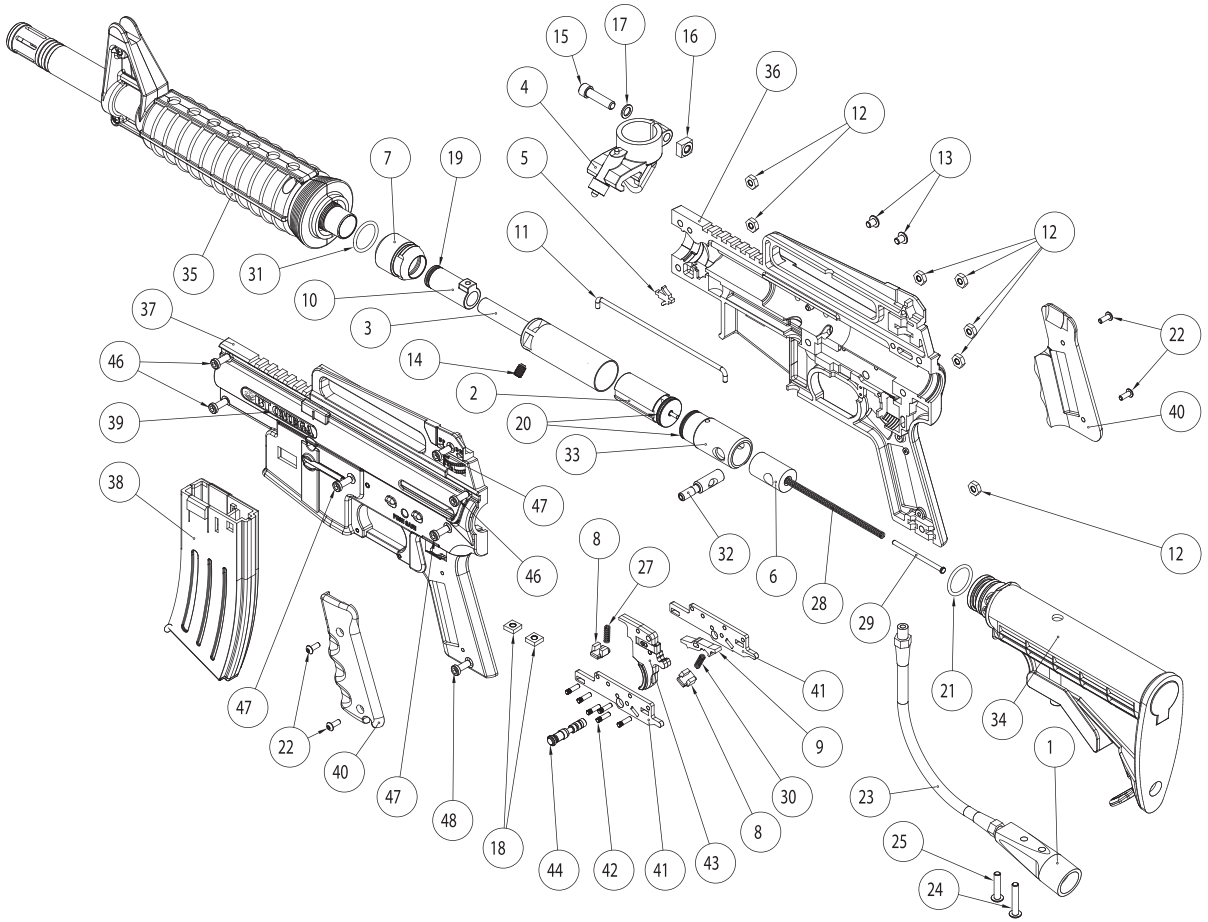
15
17
16
36
4
12
7
19
5
13
11
12
35
31
10
3
37
22
46
14
2
40
39
20
33
38
47
32
12
8
27
6
28
29
46
41
21
34
47
9
22
1
40
30
23
47
48
8
25
18
44
42
41
43
24

12. Resolución de problemas

PROBLEMA	DIAGNÓSTICO	SOLUCIÓN
El marcador dispara dos veces o salta a totalmente automático.	• El cilindro de aire tiene poco aire. • La junta tórica del bulón trasero está desgastada o dañada. • El bulón trasero o el fiador están desgastados. • El bulón trasero no está lubricado. • La válvula está defectuosa.	• Llene el cilindro de aire. • Reemplace la junta tórica del bulón trasero. • Si es necesario, verifique si están desgastados y reemplácelos. • Lubrique el área de la junta tórica del bulón trasero con aceite para paintball. • Realice el mantenimiento de la válvula o reemplácela.
No se puede volver a amartillar el marcador.	• La junta tórica del bulón trasero está desgastada o dañada. • La junta tórica del bulón trasero está seca. • El tubo de potencia está dañado. • Las partes internas del marcador están obstruidas.	• Reemplace la junta tórica del bulón trasero. • Lubrique el área de la junta tórica del bulón trasero con aceite para paintball. • Reemplace el tubo de potencia. • Elimine la suciedad o las bolas de pintura rotas del interior del receptor y del cañón.
Hay un escape de gas en el cañón.	• Pierde la válvula.	• Realice el mantenimiento de la válvula o reemplácela.
Hay un escape de gas en ASA.	• La junta tórica del tanque está dañada o no se encuentra instalada. • El tanque o ASA están dañados.	• Reemplace la junta tórica del tanque. • Si es necesario, reemplace el tanque o ASA.
El marcador rompe las bolas de pintura.	• La velocidad es demasiado alta. • Las bolas de pintura son de mala calidad o son viejas. • El seguro de las bolas está dañado o está al revés.	• Disminuya la velocidad girando los tornillos a la derecha. • Pruebe con bolas de pintura nuevas y de mejor calidad. • Reemplace el seguro o verifique que no esté al revés.
El marcador presenta una doble alimentación.	• El seguro de las bolas está dañado.	• Reemplace el seguro de las bolas.
La velocidad es demasiado baja (no supere los 300 fps).	• El tornillo de velocidad está muy adentro. • La fuente neumática es escasa. • El tubo de potencia está dañado. • El resorte impulsor está flojo.	• Gire el tornillo hacia la izquierda para aumentar la velocidad. • Llene el cilindro de aire. • Reemplace el tubo de potencia. • Coloque un resorte impulsor más rígido.
La velocidad es demasiado alta (no supere los 300 fps).	• El tornillo de velocidad está muy afuera. • El resorte impulsor está demasiado rígido.	• Disminuya la velocidad girando los tornillos a la derecha. • Coloque un resorte impulsor menos rígido.

13. Garantía de por vida limitada de Omega

GO TO PAINTBALLSOLUTIONS.COM
LIMITED LIFETIME WARRANTY
FOR COMPLETE WARRANTY INFORMATION
800-220-3222

INFORMACIÓN SOBRE LA GARANTÍA DE POR VIDA LIMITADA (ES NECESARIO EL RECIBO DE COMPRA ORIGINAL)
KEE Action Sports ("KEE") garantiza que este producto esté libre de defectos en materiales y mano de obra durante todo el tiempo de propiedad del comprador original, sujeto a los términos y las condiciones que se establecen a continuación. KEE Action Sports reemplazará o sustituirá, sin cargo, con el mismo modelo o uno equivalente, cualquier producto que presenta fallas durante el uso normal debido a un defecto en el material o en la mano de obra.

KEE Action Sports se aboca a brindarle productos de la mayor calidad y con el mejor servicio del sector para que disfrute satisfactoriamente del juego.

El comprador debe registrar el producto para activar la garantía. Puede registrarlo de dos formas:
1. Por Internet ingresando a www.paintballsolutions.com
2. Completando la tarjeta de registro del producto (si corresponde) y enviándola por correo con una copia del recibo a esta dirección: Paintball Solutions, 11723 Lime Kiln Rd., Neosho, MO 64850.

ASPECTOS QUE NO CUBRE ESTA GARANTÍA
Esta garantía no cubre los problemas resultantes del uso indebido, la modificación o la alteración no autorizada del producto, los problemas ocasionados por la incorporación de productos que no vienen de fábrica ni los arañazos y las imperfecciones superficiales menores. Debido a la naturaleza de los productos de paintball, es importante el usuario realice el mantenimiento de éstos, tal como se indica en el manual de instrucciones, para conservarlos en condiciones correctas de funcionamiento. Su Garantía limitada de por vida quedará sin efecto si no se realiza el mantenimiento del producto según se recomienda en el manual de instrucciones. Además, hay determinadas piezas del producto que pueden estar sujetas a desgaste por su uso regular. La sustitución y reparación de dichas piezas es responsabilidad del usuario a lo largo de la vida útil del producto. Estas piezas no están cubiertas bajo la Garantía limitada del producto. Para ejemplificar algunas de estas piezas (aunque el listado no es exhaustivo), podemos mencionar las lentes de las gafas, correas, sellos de las juntas tóricas, sellos de las tapas, resortes, seguros de las bolas, baterías, mangueras, correas de transmisión, engranajes y cualquier pieza del producto que se someta al impacto continuo de las bolas de pintura. La garantía no cubre los ensayos a presión hidráulica de los cilindros hidráulicos.

La Garantía limitada de por vida no cubre daños incidentales ni derivados. Esta garantía es la única garantía escrita de este producto de KEE y limita cualquier garantía implícita al período en que el producto sea propiedad del comprador original.
Algunos estados, provincias y naciones no permiten la limitación de las garantías implícitas o la exclusión de los daños incidentales o derivados, por lo que es posible que las limitaciones o exclusiones anteriores no correspondan en su caso. Esta garantía le otorga derechos legales específicos. Usted también puede tener otros derechos que varíen de un estado a otro, de una provincia a otra y de una nación a otra.

Si detecta algún problema con su producto y añade alguna pieza que no venga de fábrica, pruébelo con las piezas originales antes de enviarlo. Descargue siempre los marcadores y retire el suministro de aire antes de enviarlos. No envíe el tanque de suministro si no está completamente vacío. Si envía un tanque de suministro de aire sin vaciarlo por completo, recae sobre una acción insegura e ilegal. Quite las baterías de los productos antes de enviarlos.

Esta Garantía limitada le otorga derechos legales específicos. Usted también puede hacer uso de otros derechos que pueden variar de un estado a otro. Algunos estados no permiten la exclusión de daños incidentales o derivados.

Para solicitar piezas en garantía, servicio de mantenimiento o información, comuníquese por estas vías:
Paintball Solutions • www.paintballsolutions.com
Correo electrónico: tech@paintballsolutions.com • Teléfono: 1-800-220-3222

LAS PISTOLAS DE PAINTBALL Y SUS ACCESORIOS NO SON JUGUETES.

- El uso negligente o incorrecto del dispositivo puede provocar lesiones graves o mortales.
- El usuario y todas las personas dentro del radio deben usar la protección para los ojos diseñada para paintball.
- Queda prohibida su venta a personas menores de 18 años de edad.
- El usuario debe tener 18 años o más para accionar o manejar una pistola de paintball o sus accesorios sin la supervisión de un adulto.
- Lea y comprenda todas las medidas de precaución, advertencias y manuales de operación antes de usar la pistola de paintball o el accesorio de dicha pistola.
- No apunte la pistola de paintball a los ojos ni a la cabeza de personas o animales.
- Las pistolas de paintball se utilizan solamente con bolas de pintura calibre .68.
- Para evitar riesgos de incendio o descargas eléctricas, no exponga la unidad a la lluvia ni a la humedad.
- Para evitar riesgos de incendio o descargas eléctricas, no sumerja la unidad en líquidos.
- Para evitar riesgos de incendio o desaargas eléctricas, no desarme el dispositivo electrónico de paintball.
- Cumpla con todas las regulaciones locales o estatales con respecto al desecho de baterías.
- Tenga sentido común y diviértase.

Manual de instrucciones Omega, versión 1.1 06/10.

NOTAS

NOTAS

EMPIRE®
BATTLE TESTED